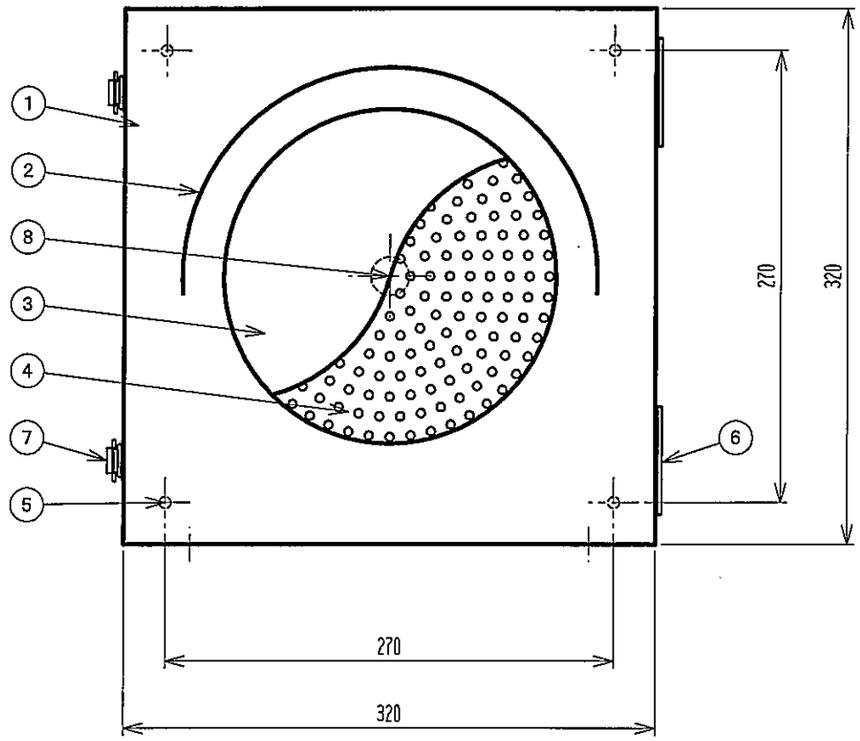

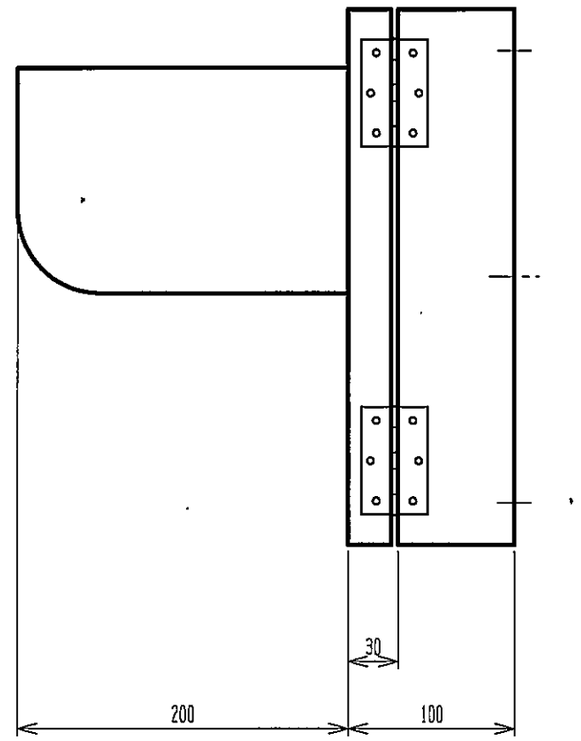

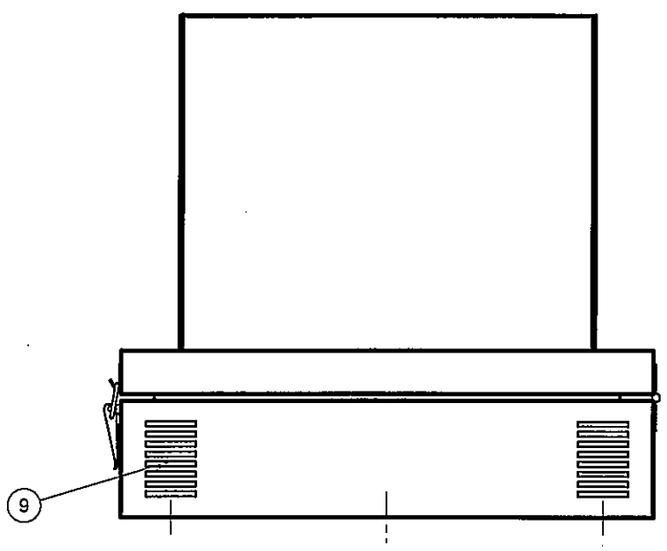

AC100Vタイプ

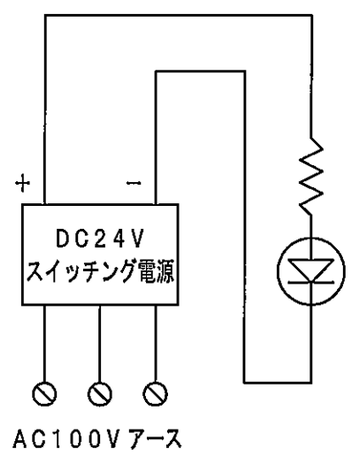

無電圧接点タイプ

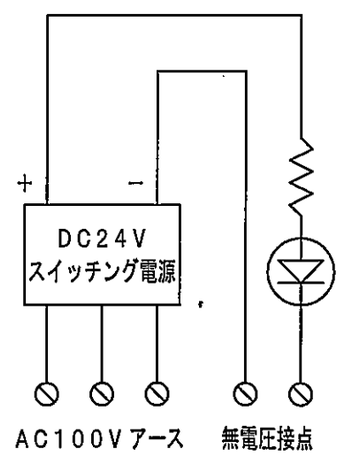

番号	名称	備考
1	本体	鋼板 t1.6
2	フード	鋼板 t1.6
3	アクリル	ファインマット
4	LED	φ5
5	取付穴	4−φ7穴
6	蝶番	SUS製 2ヶ
7	パチン錠	SUS製 2ヶ
8	入線孔	φ23穴
9	通風孔	底面2ヶ所
	塗装色／仕上げ	マンセル2.5Y9／1全ツヤ

指定なき寸法公差はJIS B0405−cとする

No.	Date	Signed	Approved	Note
△				
△				
△				
△				

承認	検図	設計	作図
技術部 15.10.21 高木	技術部 15.10.21 高木	技術部 15.10.21 遠藤	技術部 15.10.21 遠藤

作成 H27 年 10 月 21 日

鎌田信号機株式会社

尺度 1/4

単位mm 第三角法

品名	φ200LED1灯用信号灯 壁掛型	図番	15SGH3060−D01
品番	HSL−1200W	図名	外観図