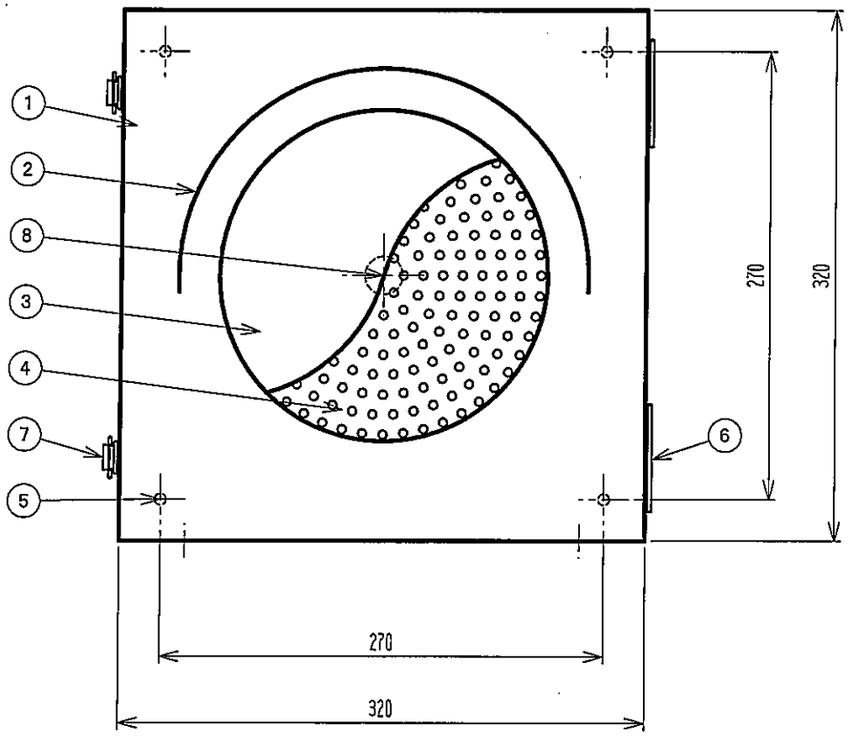

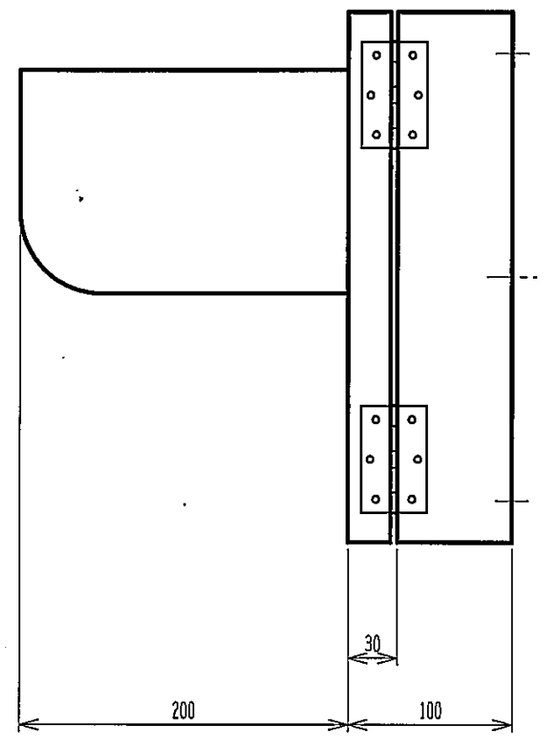

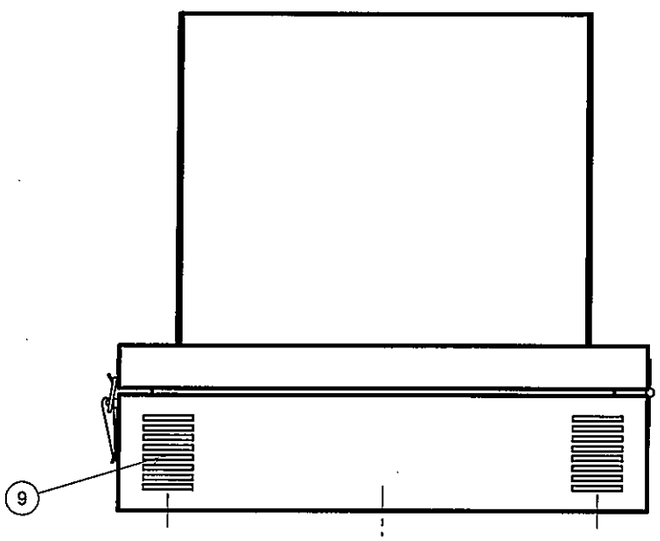

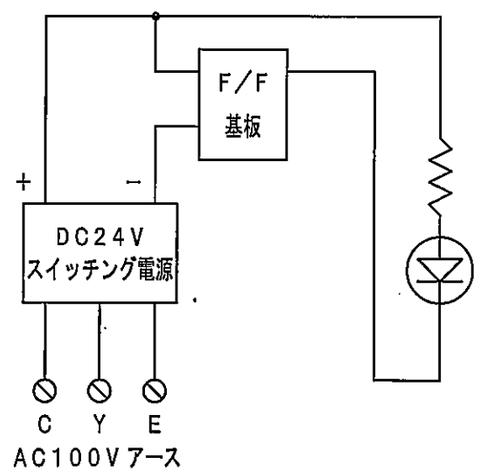

番号	名称	備考
1	本体	鋼板 t1.6
2	フード	鋼板 t1.6
3	アクリル	ファインマット
4	LED	φ5 黄 点滅
5	取付穴	4−φ7穴
6	蝶番	SUS製 2ヶ
7	パチン錠	SUS製 2ヶ
8	入線孔	φ23穴
9	通風孔	底面2ヶ所
	塗装色／仕上げ	マンセル2.5Y9／1全ツヤ

指定なき寸法公差はJIS B0405−cとする

No.	Date	Signed	Approved	Note
△				
△				
△				
△				

承認	検図	設計	作図
技術部 15.10.30 高木	技術部 15.10.30 高木	技術部 15.10.30 遠藤	技術部 15.10.30 遠藤

作成 H27 年 10 月 30 日

鎌田信号機株式会社

尺度 1/4	品名	φ200LED1灯用信号灯 壁掛型 点滅式	図番 15M7455−G04
単位mm 第三角法	品番		図名 外観図