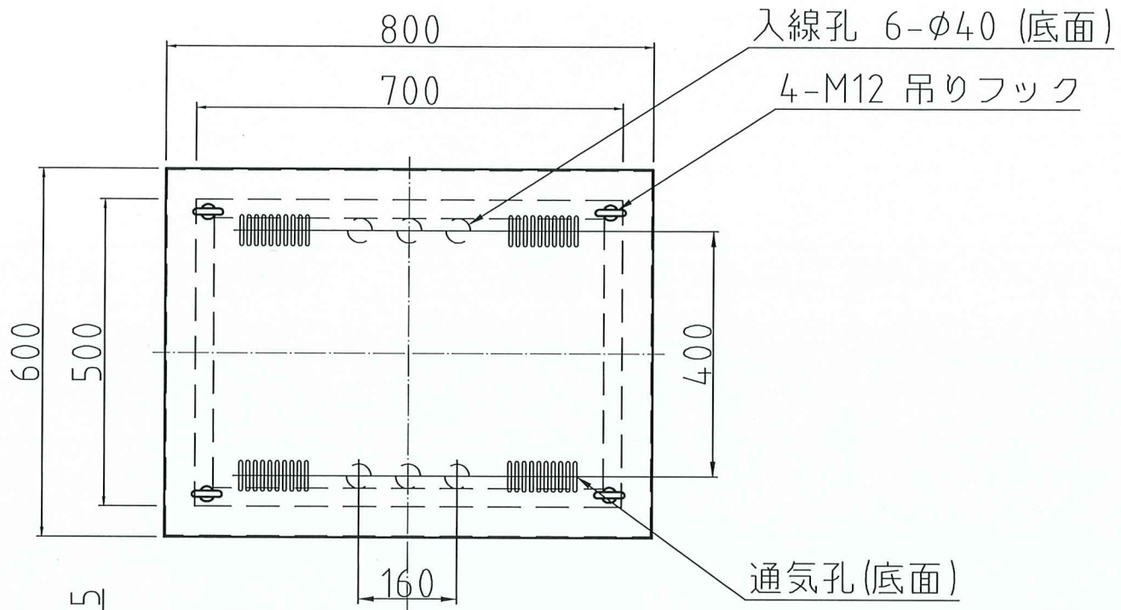

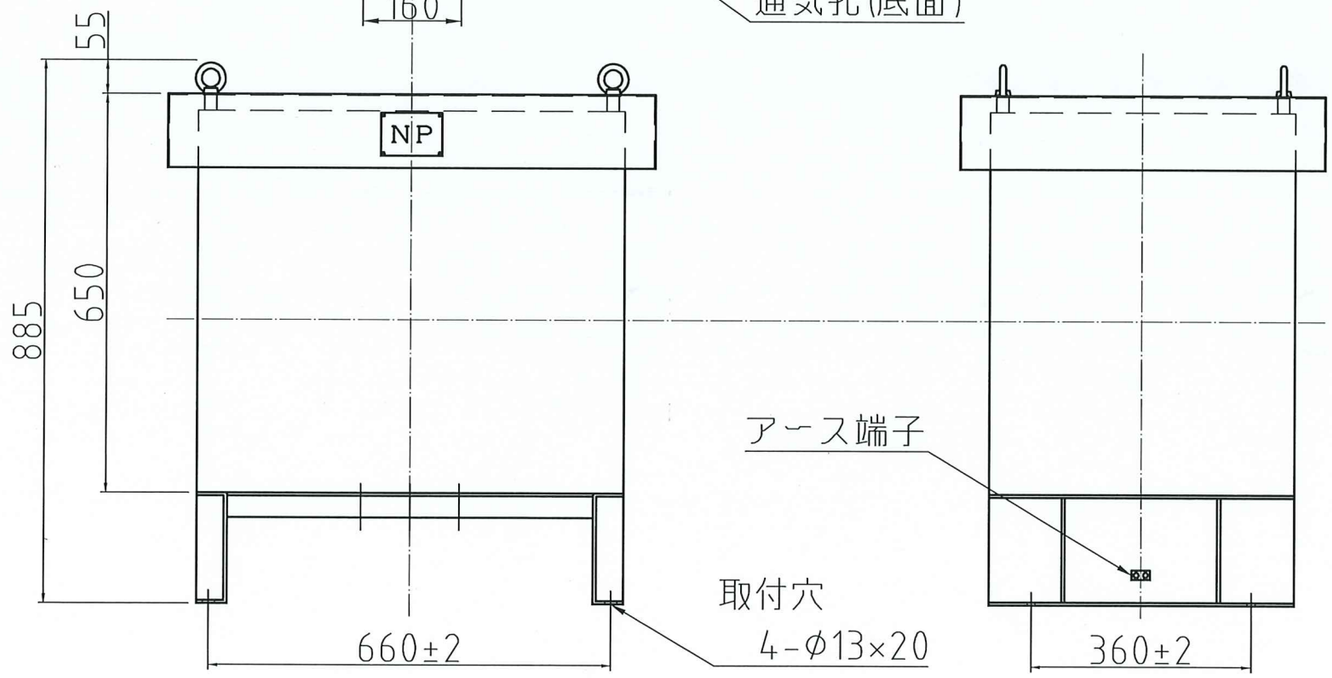

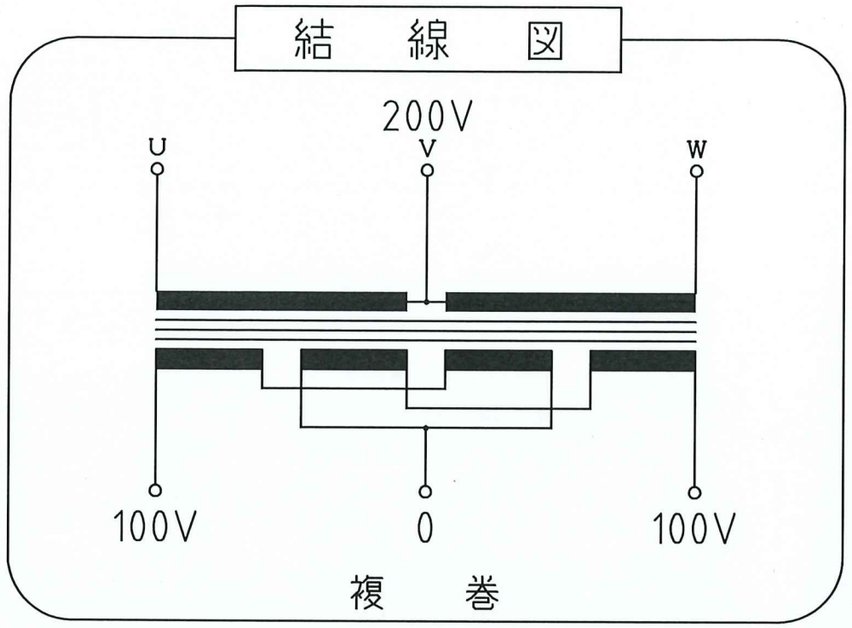

仕 様

品 名	正V逆V結線変圧器
品 番	3WBO-40KR
容 量	40 k VA
相 数	3φ/1φ
周 波 数	50/60Hz
1次電圧	200 V
1次電流	U,W相:115A,V相:230A
2次電圧	200/100 V
2次電流	200 A
巻 線	複 巻
定 格	連 続
絶縁種類	H 種
冷却方式	乾式自冷式
質 量	約 320 kg
端子ボルト	1次 M16 / 2次 M16

ケースNo,213-H700 (防雨型ケース)
材質：SPC 本体 t=2.3 取付足 t=4.5
塗装色：シルバーハンマートン
端子種別：ベーク端子

本商品は防水構造には、なっておりません。

No,	Date	Signed	Approved	Note
△				
△				
△				
△				
△				

承認 APPR.	検図 CHECK	設計 DESI.	製図 DRAWN
技術部 '25.3.14 首藤	技術部 25.3.14 木下	技術部 '25.3.14 首藤	

作 成：DATE 2025 年 3 月 14 日
尺 度：SCALE Free
品 名：NAME 正V逆V結線変圧器
鎌田信号機株式会社 KAMADA SIGNAL APPLIANCES CO.,LTD.
図 番：DRAWING NUMBER 97HB5072-D3
REV. C
図 名：TITLE 仕様・外観寸法図

三角図法：3RD 単位 UNIT：mm