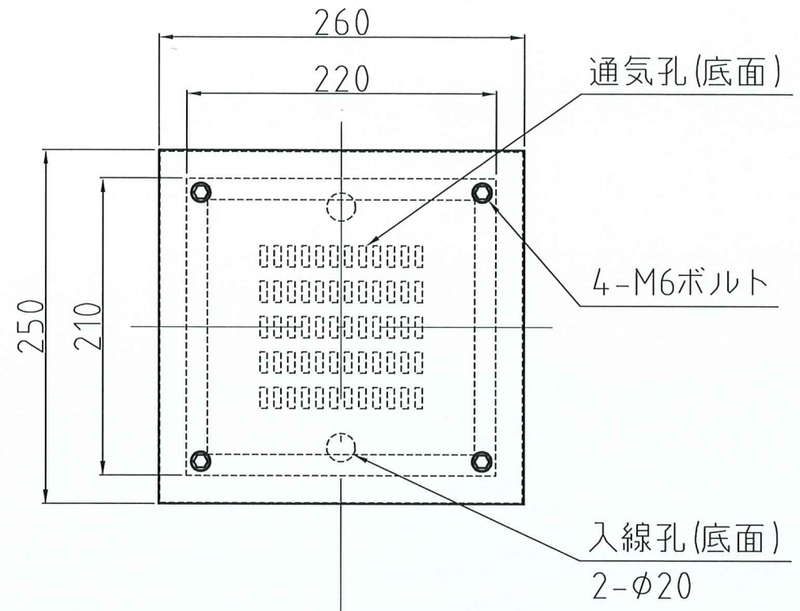

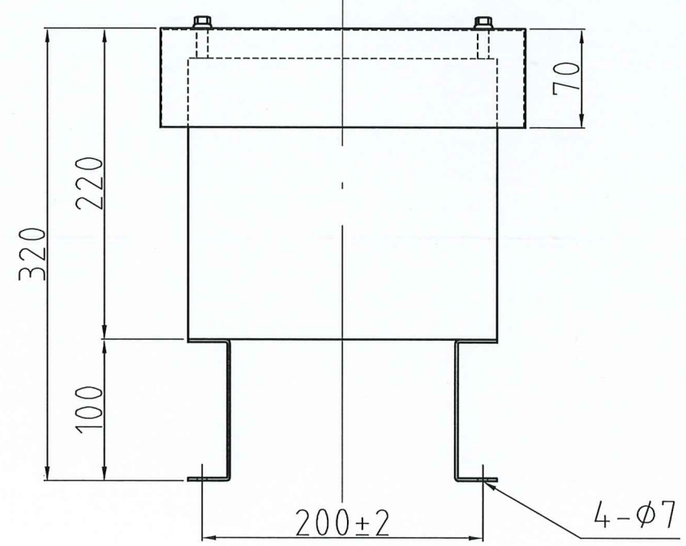

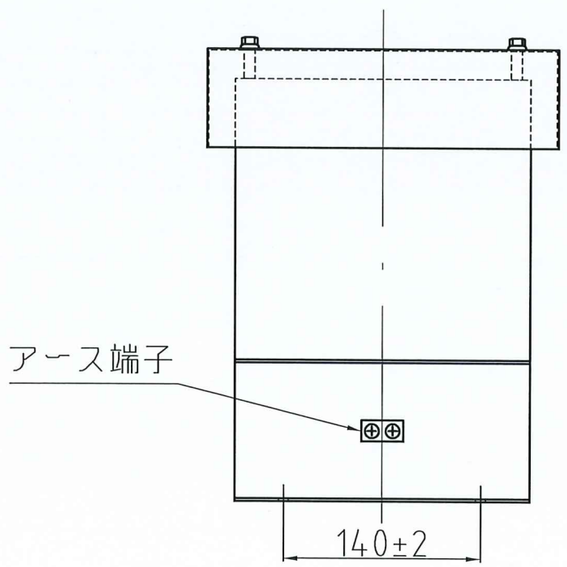

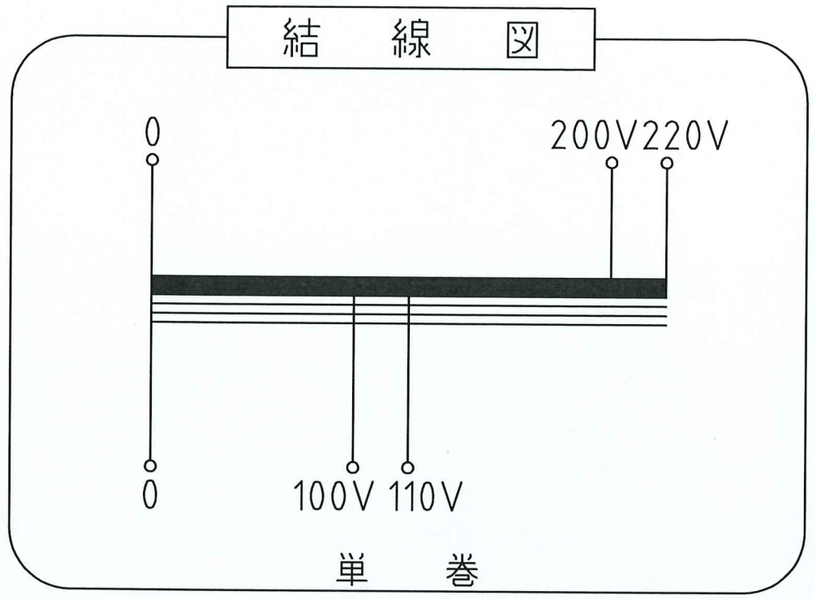

注 本商品は防水構造にはなっておりません。
ケースNo,204 (防雨型ケース)
材質： SPC 本体 t=1.0 取付足 t=2.0
塗装色：5Y7/1 半ツヤ
端子種別：ブロック端子

仕　様

品　名	単相単巻変圧器
品　番	SBO-150A
容　量	150 VA
相　数	1φ/1φ
周波数	50/60Hz
1次電圧	200,220 V
2次電圧	100,110 V
2次電流	1.36 A
巻　線	単　巻
定　格	連　続
絶縁種類	A 種
冷却方式	乾式自冷式
質　量	約 6.5 kg
端子ビス	1次 M4 / 2次 M4

No,	Date	Signed	Approved	Note
△				
△				
△				
△				
1	2025/10/22	kobayashi	kinoshita	品番修正

承認 APPR.	検図 CHECK	設計 DESI.	製図 DRAWN
技術部 '25.10.22 木下	技術部 '25.10.22 小林	技術部 '25.10.22 木下	

作成：DATE 2024 年 10 月 22 日
尺度：SCALE Free
品名：NAME 単相単巻変圧器
鎌田信号機株式会社 KAMADA SIGNAL APPLIANCES CO.,LTD.
図番：DRAWING NUMBER 97HB6001-D2Y
REV. B
図名：TITLE 仕様・外観寸法図
三角図法：3RD 単位 UNIT：mm