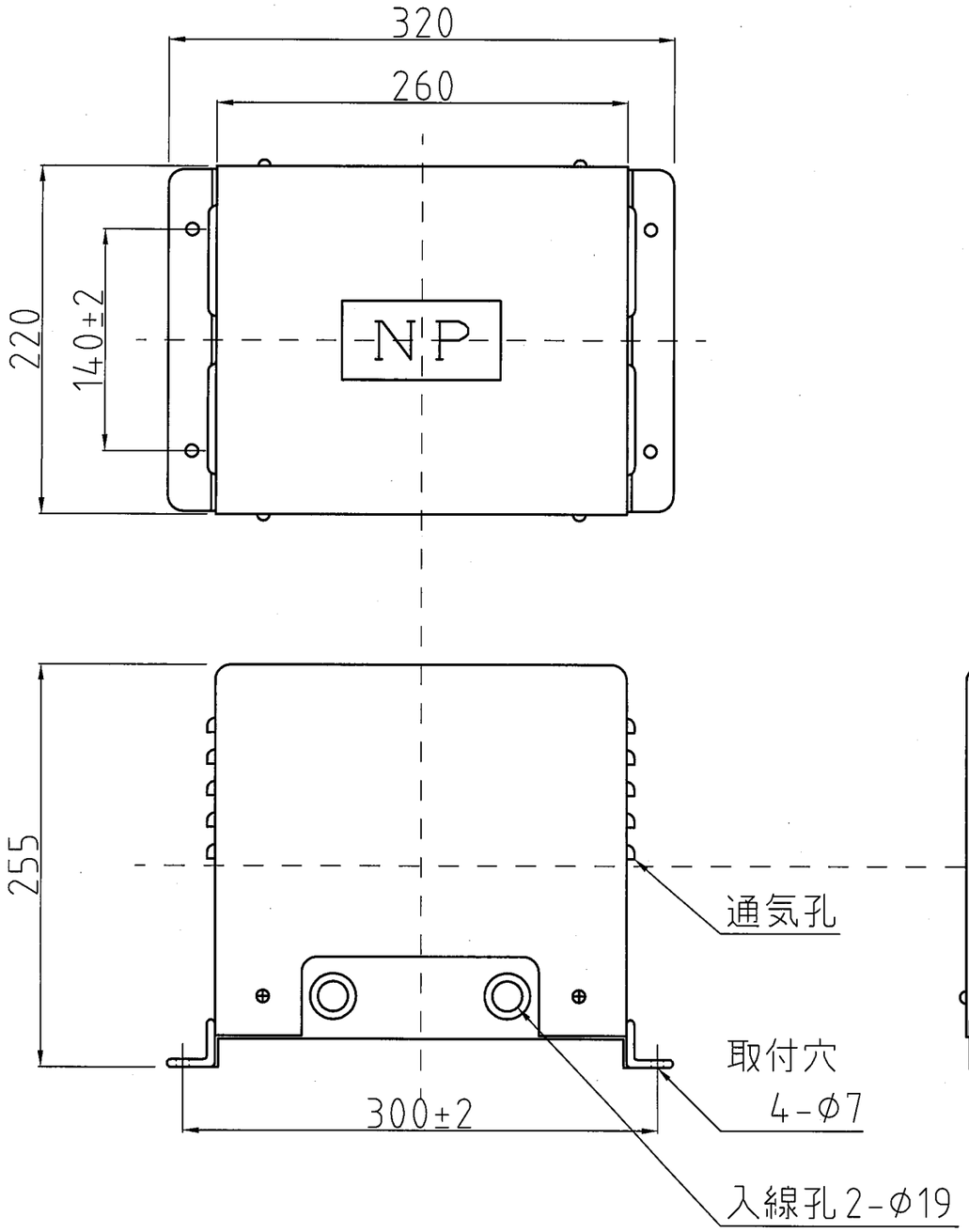

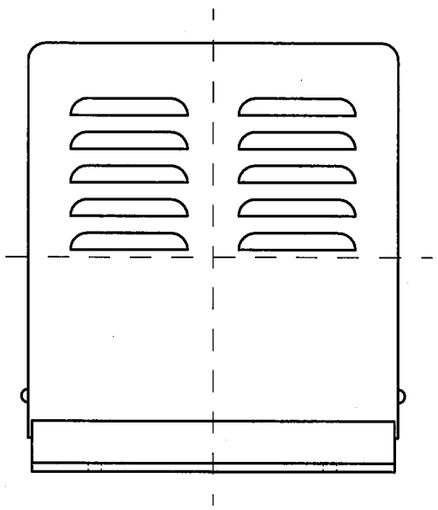

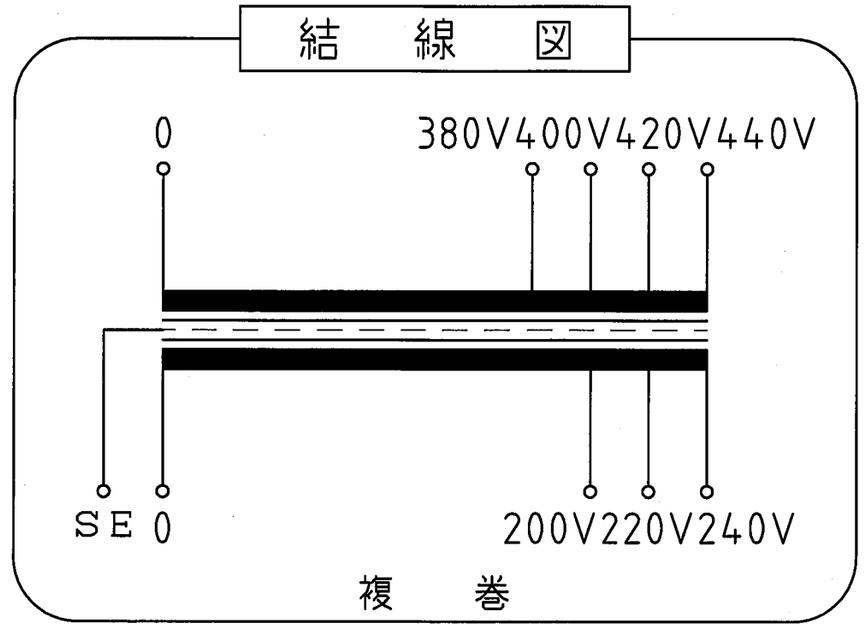

ケースNo,5
材質：SPC t=1.6 カバー t=1.2 取付足 L30×30×3
塗装色：シルバーハンマートン

仕　様

品　名	単相変圧器
品　番	WB-1500GE
容　量	1.5 k VA
相　数	1φ/1φ
周 波 数	50/60Hz
1 次電圧	380,400,420,440 V
2次電圧	200,220,240 V
2次電流	6.25 A
巻　線	複　巻
定　格	連　続
絶縁種類	A 種
冷却方式	乾式自冷式
質　量	約 25 kg
端子ビス	1次 M5 / 2次 M5

No,	Date	Signed	Approved	Note
△				
△				
△				
△				
△				

承認 APPR.	検図 CHECK	設計 DESI.	製図 DRAWN
		技術部 22.2.28 加田	

作成：DATE 2022 年 2 月 28 日
尺度：SCALE Free
品名：NAME 単相変圧器
鎌田信号機株式会社 KAMADA SIGNAL APPLIANCES CO.,LTD.
図番：DRAWING NUMBER 97HB6165-D1
REV. A
図名：TITLE 仕様・外観寸法図
三角図法：3RD 単位 UNIT：mm