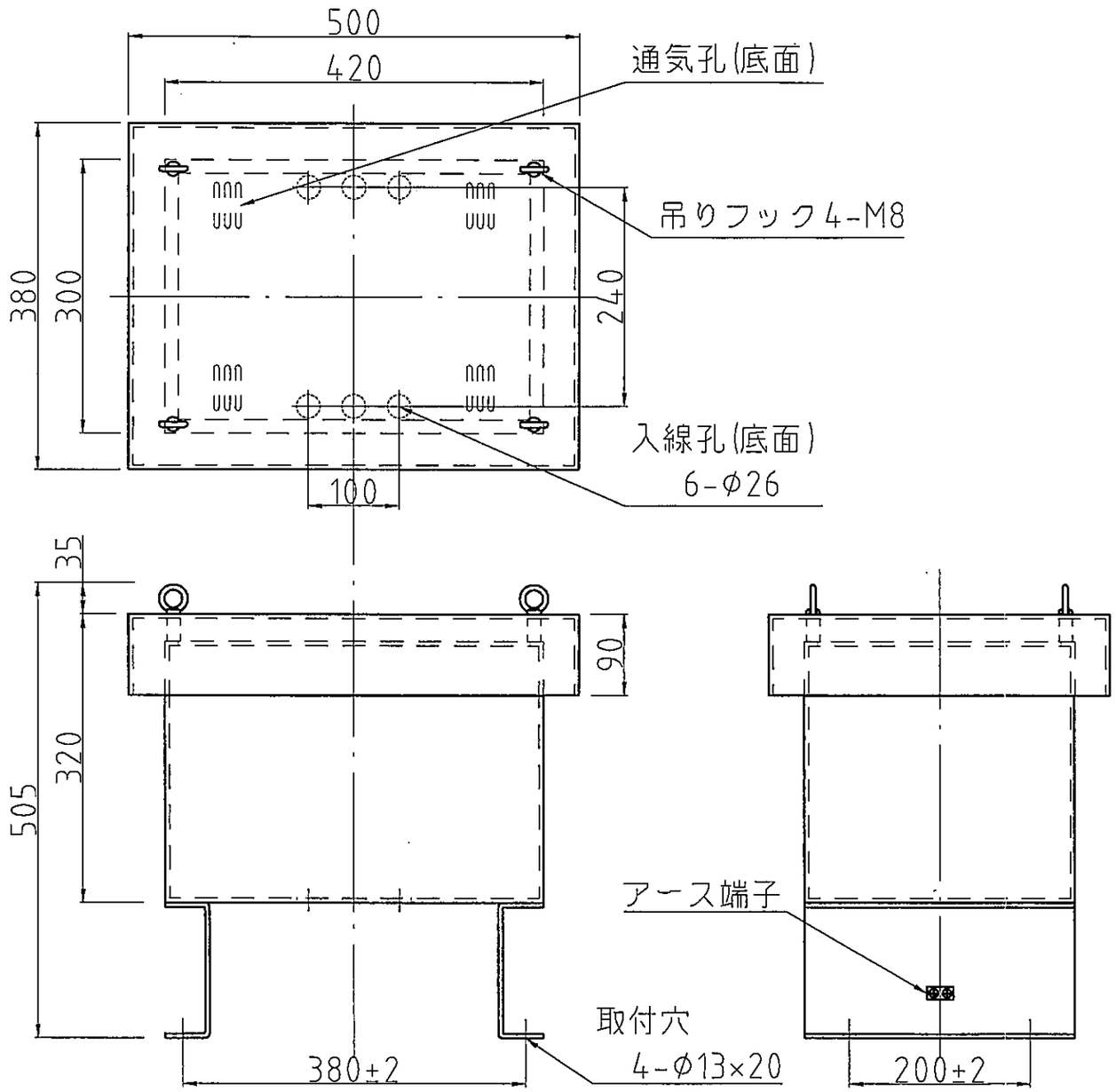

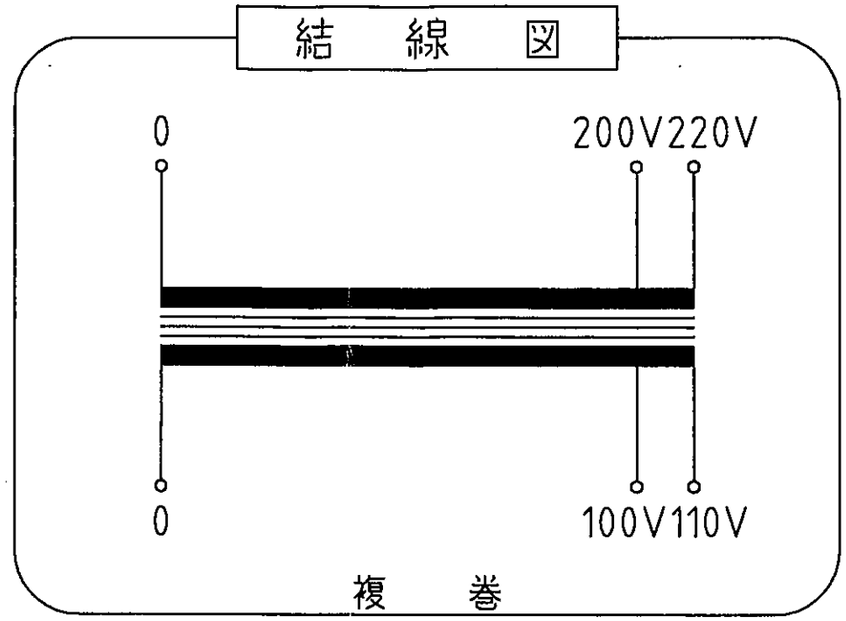

仕　様

品　名	単相変圧器
品　番	WBO-4000A
容　量	4 k VA
相　数	1φ/1φ
周波数	50/60Hz
1次電圧	200,220 V
2次電圧	100,110 V
2次電流	36.3 A
巻　線	複　巻
定　格	連　続
絶縁種類	B 種
冷却方式	乾式自冷式
重　量	約 55.4 kg
端子ボルト	1次 M5 / 2次 M6

注 本商品は防水構造にはなっておりません。
ケースNo,208 (防雨型ケース)
材質： SPC 本体 t=1.6 取付足 t=4.5
塗装色：シルバーハンマートン

No.	Date	Signed	Approved	Note
△				
△				
△				
△				
△				

承認 APPR.	検図 CHECK	設計 DESI.	製図 DRAWN
6:17	6:17	6:17	:
片野	加田	田上	

作成：DATE 2003年 6月 17日
尺度：SCALE －f－
単位：UNIT; mm
三角図法：3RD

品名：NAME 単相変圧器

鎌田信号機株式会社
KAMADA SIGNAL APPLIANCES CO.,LTD.

図番：DRAWING NUMBER 97HB6033-D2

図名：TITLE 仕様、外観寸法図