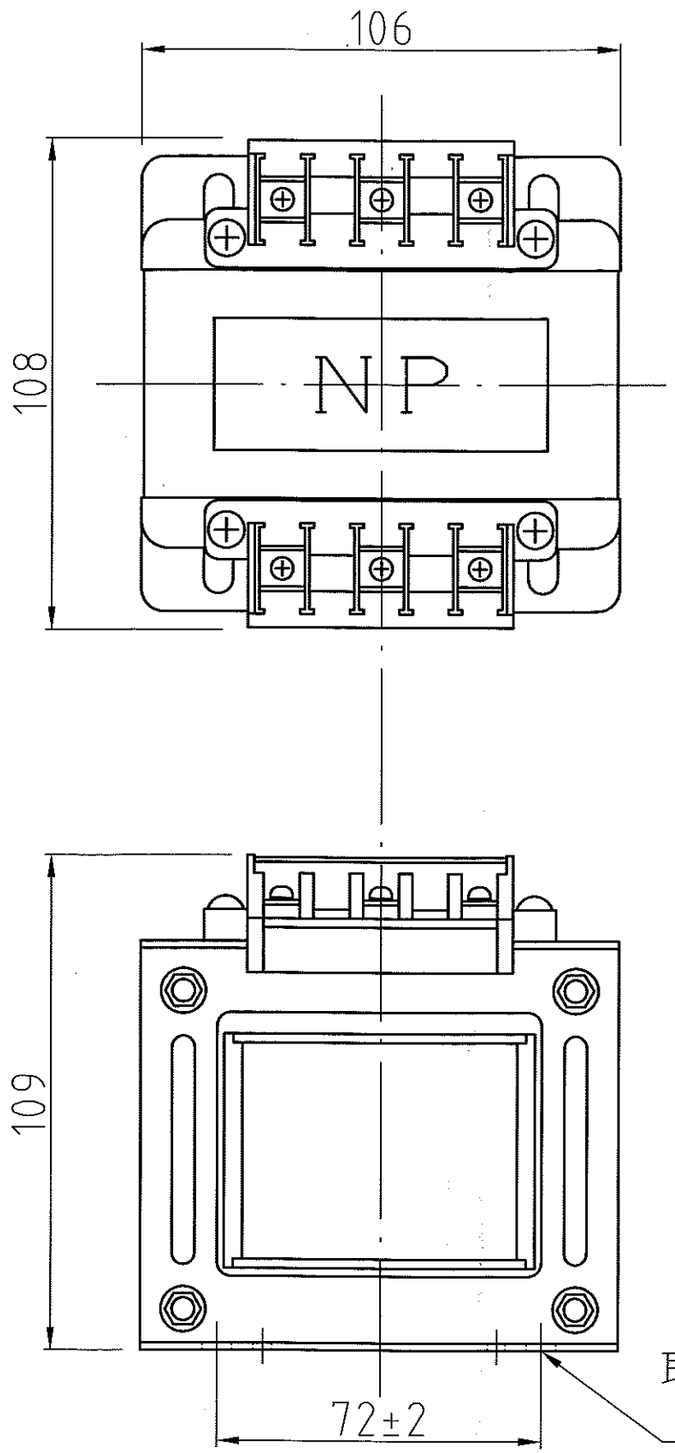

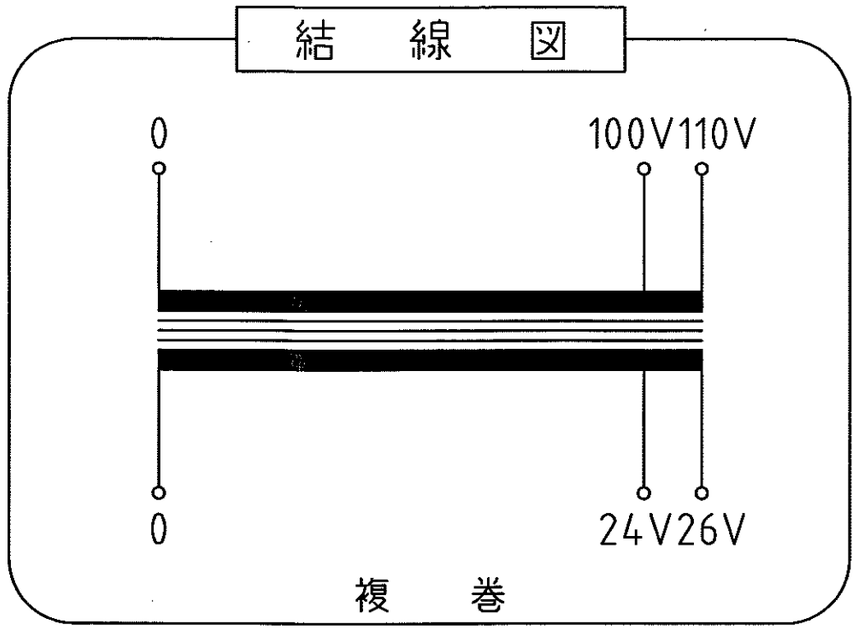

仕　様

品　名	単相変圧器
品　番	WTP-200C
容　量	200 VA
相　数	1φ/1φ
周波数	50/60Hz
1次電圧	100,110 V
2次電圧	24,26 V
2次電流	7.69 A
巻　線	複　巻
定　格	連　続
絶縁種類	A 種
冷却方式	乾式自冷式
質　量	約 3.7 kg
端子ビス	1次 M4 / 2次 M4

No.	Date	Signed	Approved	Note
△				
△				
△				
△				
△				

承認 APPR.	検図 CHECK	設計 DESI.	製図 DRAWN
07:10:22	10:22	10:22	:
高木	高木	加田	

作成：DATE 2007年 10月 22日

尺度：SCALE free　単位：UNIT mm

品名：NAME 単相変圧器

鎌田信号機株式会社
KAMADA SIGNAL APPLIANCES CO.,LTD.

図番：DRAWING NUMBER 97HW6047-D1　REV. B

図名：TITLE 仕様・外観寸法図

三角図法：3RD